ALMAB3

ACIONADOR MANUAL PARA MOTOR BOMBA
BOTÕES LIGA DESLIGA IP55

MANUAL DE INSTUÇÃO E INSTALAÇÃO

O acionador foi desenvolvido para acionamento remoto de bombas elétricas por meio de uma contatora que por sua vez aciona um motorbomba para que seja bombeado água só sistema hidráulico no combate em caso de incêndio.

O uso da contatora é necessário para controlar grandes cargas, pois é apenas um dispositivo de comando do contato seco (contator).

CARACTERISTICAS TECNICAS

Tensão Máxima: 220 Vac;
Corrente máxima 1A;
Contatos Botão: (verde) N.A. e (vermelho)1 N.F.;
Temperatura de operação: 0°C a 50°C
Grau de proteção: IP55;
Peso Líquido: 310 gramas;
Dimensão do produto: 110 x 130 x 60 mm;
Cor: Vermelha;
Tipo do material do Gabinete: Plástico ABS;
Norma Aplicada: NBR 13714;

INSTALAÇÃO

De ser instalado na forma de sobrepor, a uma altura de 120 a 160 cm, usar fio de 1,5mm²
Esquema de ligação do acionador usando a contatora em conjunto com uma bomba hidráulica de incêndio.

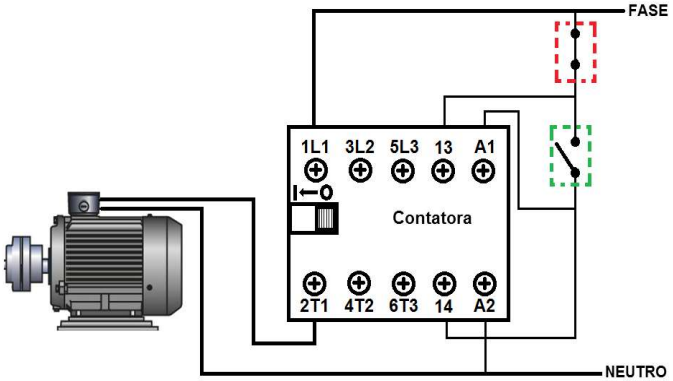

Obs.: *A corrente de contado da contatora devera ser superior a ao motor bomba utilizado.*

AVISO IMPORTANTE

Você está adquirindo um produto de segurança. Verifique com o responsável da obra ou indústria, se atende as necessidades para o local onde será instalado, pois todo o equipamento de segurança deve ser instalado de acordo com o projeto aprovado pelos órgãos competentes e em conformidade com as normas nacionais, estaduais e municipais.

Bralarmseg Equipamentos Eletrônicos Ltda.
Fone/Fax: (41) 3045-9744 / 4063-5272 ou (11) 4063-5268
WhatsApp (41)9 9274-4818
Site: www.bralarmseg.com.br / E-mail: bra@bralarmseg.com.br